Техническое описание

Фильтры сетчатые FVR, FVR-D

Описание и область применения

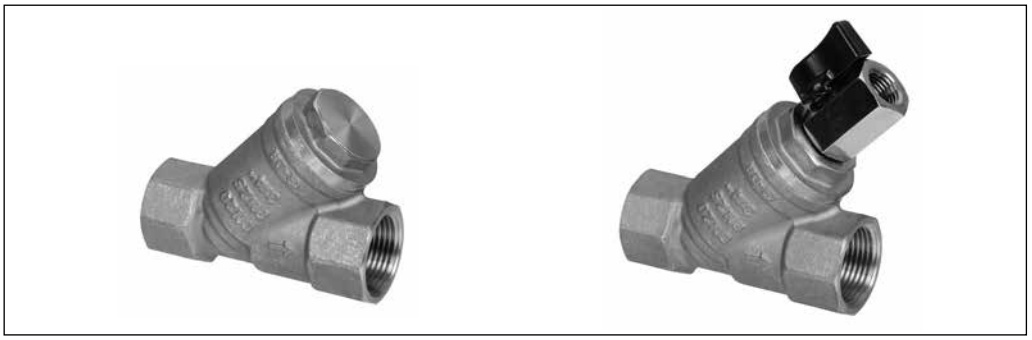

Фильтры латунные сетчатые применяются в системах холодного водоснабжения, отопления и горячего водоснабжения для защиты арматуры. Сетчатые фильтры улавливают инородные включения рабочей среды, такие как обломки шлака или капли от брызг, образованные при сварке, металлическая стружка, песок и т.д.
Фильтры должны устанавливаться на систему для защиты ее частей от инородных материалов. Фильтры должны устанавливаться перед чувствительными ее компонентами, такими как измерители, насосы, регулирующие клапаны для их защиты от инородных тел.

Особенности
- Заменяемая фильтрующая сетка.
- Версия со спускным шаровым краном (FVR-D).

Основные характеристики:
- Условный проход: $Д_у$ = 10–50 мм.
- Присоединение к трубопроводу: резьбовое.
- Условное давление: P_y = 25 бар.
- Условная пропускная способность: K_{vs} = 3–36 м³/ч.
- Температур перемещаемой среды: T = –10...+130 °C.
- Рабочая среда: вода, отопительная вода, гликолевые смеси до 50%.
- Минимальная температура хранения и транспортировки: –40 °C.

Номенклатура и кодовые номера для заказа

Фильтр сетчатый FVR (с пробкой), FVR-D (со спускным краном)

Эскиз	$Д_у$, мм	K_{vs}, м³/ч	Кодовый номер для FVR	Кодовый номер для FVR-D
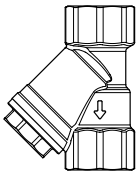	10	3	**065B8234**	—
	15	4,5	**065B8235**	**065B8241**
	20	7,9	**065B8236**	**065B8242**
	25	11,2	**065B8237**	**065B8243**
	32	17	**065B8238**	**065B8244**
	40	24,5	**065B8239**	**065B8245**
	50	36	**065B8240**	**065B8246**

Запасные части — фильтрующая сетка и прокладка

Эскиз	$Д_у$,мм	Кодовый номер
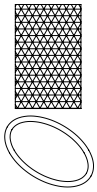	10	**065B8247**
	15	
	20	**065B8248**
	25	**065B8249**
	32	**065B8250**
	40	**065B8251**
	50	**065B8252**

Комплектующие — спускной кран для FVR-D

Эскиз	$Д_у$,мм	Кодовый номер
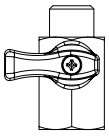	10	**065B8254**
	15	
	20	
	25	
	32	
	40	
	50	

Технические характеристики

Условный проход	мм	10	15	20	25	32	40	50
Условная пропускная способность, K_{vs}	м³/ч	3	4,5	7,9	11,2	17	24,5	36
Условное давление, P_y	бар	25						
Рабочая среда		Отопительная вода, вода, гликолевые растворы 50%						
pH		Мин. 7, макс. 10						
Температура перемещаемой среды	°C	–10—130						
Размер ячейки сетки	мкм	500						
Количество ячеек	1/см²	50						
Присоединение		Внутренняя резьба						

Материал

Корпус фильтра	Необесцинковывающаяся латунь
Крышка	Необесцинковывающаяся латунь
Фильтрующий элемент (сетка)	Нерж. сталь
Уплотнительное кольцо	EDPM
Корпус шарового крана	Латунь

Применение (примеры использования)

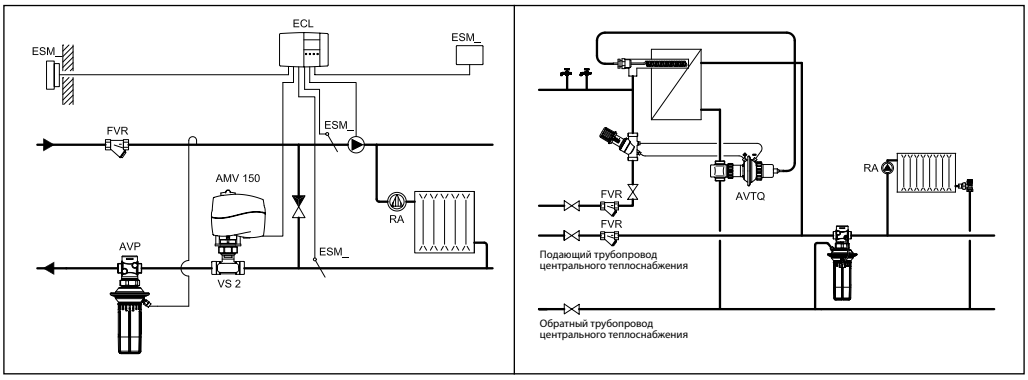

Монтаж и эксплуатация

Направление потока жидкости должно совпадать с направлением стрелки на корпусе фильтра.

При установке фильтра на горизонтальный трубопровод пробка сливного отверстия (или кран) должна быть направлена вниз. При установке фильтра на вертикальный трубопровод пробка сливного отверстия (или кран) должна быть направлена вниз.
Примечание. При направлении потока снизу вверх фильтр будет задерживать инородные частицы, однако не способен их улавливать в накопительной части.

Необходимо предусмотреть свободное пространство при установке фильтра для снятия его сетки и обслуживания.

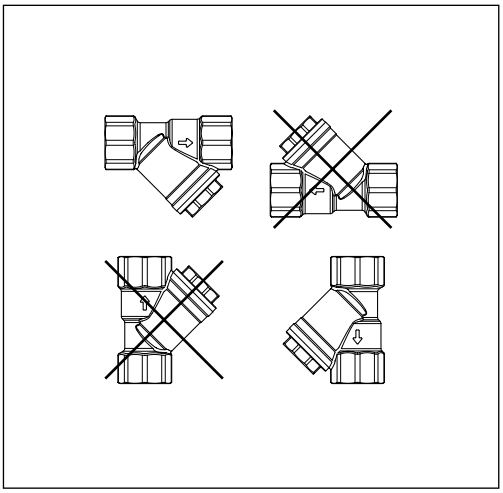

Зависимость рабочего давления от температуры перемещаемой среды

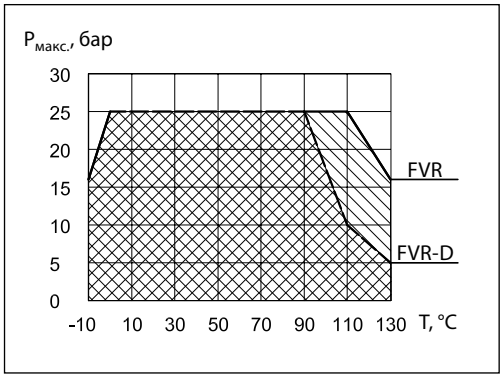

Номограмма потерь давления

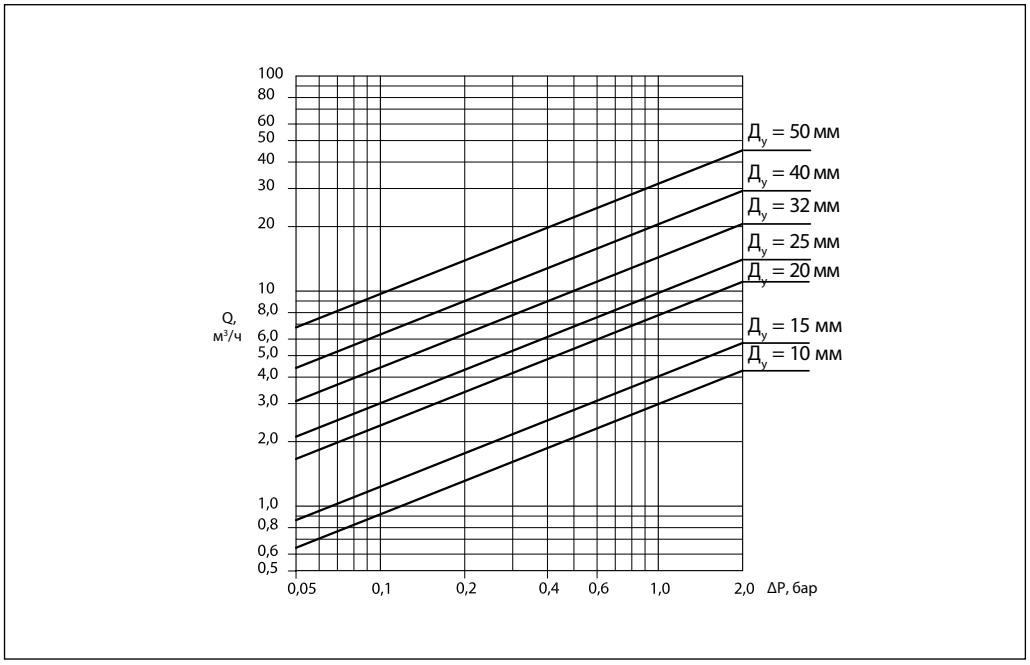

Устройство

1 — корпус;
2 — фильтрующий элемент (сетка);
3 — уплотнительное кольцо;
4 — пробка;
5 — спускной кран (для FVR-D).

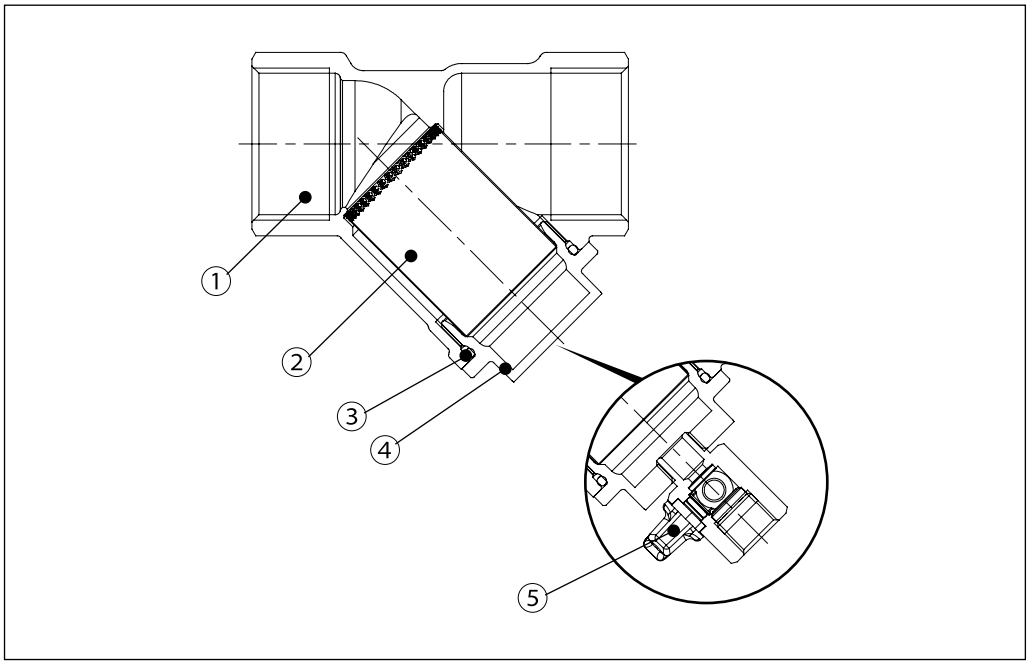

Габаритные и присоединительные размеры

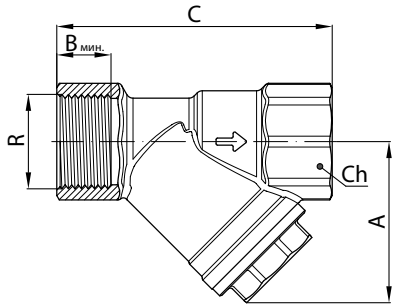

FVR

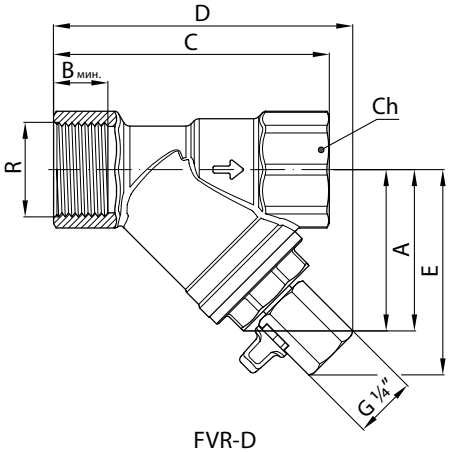

FVR-D

Тип	Условный проход $Д_у$, мм	Размер присоединительной резьбы R, дюймы	Размеры, мм						
			A	B	C	Ch	Ø фильтра	D	E
FVR	10	⅜	40	12,3	57	26	19	—	—
	15	½	39	15	67	26	19	—	—
	20	¾	49	16,3	81	32	26	—	—
	25	1	57	19,1	97	39	31	—	—
	32	1¼	66	21,4	104	48	36	—	—
	40	1½	74	22	118	55	43	—	—
	50	2	94	26,3	145	67	56	—	—
FVR–D	15	½	39	15	67	26	19	84	60
	20	¾	49	16,3	81	32	26	93	66
	25	1	57	19,1	97	39	31	105	72
	32	1¼	66	21,4	104	48	36	111	80
	40	1½	74	22	118	55	43	122	87
	50	2	94	26,3	145	67	56	150	105